中型テレビスタンド　製品名　FM-LCD-12T

標準価格　：￥39,800（税込）　￥37,905（本体）　バーコード：4582260 731727

【製品特長】

■液晶テレビ・プラズマテレビ26～46インチまで設置可能（サイズは目安）

■液晶テレビ・プラズマテレビ搭載可能重量は、40kg

■VESAユニバーサル規格準拠製品取付け可能（テレビ背面取付けビス位置）

■180cmまで高さ調整可能（テレビ取付け時設定）

■12度下向き角度調整可能（テレビ取付け時設定）

■キャスターによりスムーズな床移動（ストッパー付）

■トレー付き（DVD/HDプレーヤー、ノートPC等置き台）
※トレー位置は600mmの範囲で取付可能（床からの高さは170mm～780mm）
※トレー材質：アクリル

【仕様詳細】

■耐荷重：最大搭載重量：40kgまで　■下傾斜角度：12度以内

■高さ調整　：　1100mm～1800mmまで100mm単位調整

■テレビ取付けビス穴寸法範囲　：　横）100mm～575mm
縦）100mm～405mm

■ユニバーサルVESAフレーム寸法　：横）620mm　縦）430mm

■ベース台寸法　：　前面幅）910mm　背面幅）：715mm
奥行）740mm

■キャスター　：　4個全ロック付

■製品重量：14kg（本体）　1.2kg（トレー）

■ボディカラー　：　シルバー

■トレー標準1枚付　■用途　：各プレーヤー、ノートPC機器等設置

■トレー寸法　：　横440mm　奥行290mm

■トレー耐荷重　：5kgまで

■付属品　：　各種ビス　組立てマニュアル
※同梱ビス（TV取り付け用）

■設置時ご注意事項　：　必ず2人以上での設置

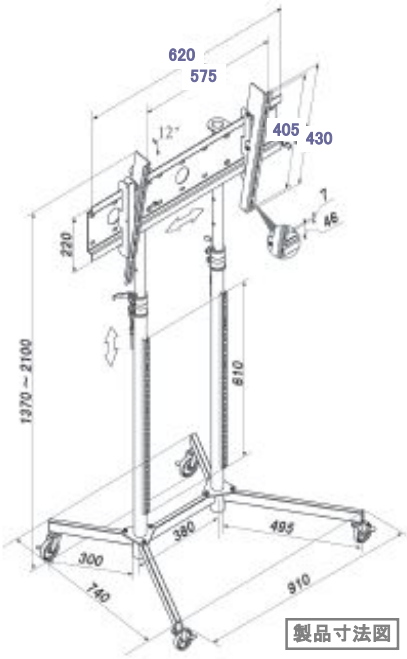

製品寸法図

発売元：（有）ドーフィールドジャパン　TEL：03-3221-5954　FAX：03-3221-5953　http://www.dorfield.co.jp

◆記載されているロゴ及びその他名称は、各社の登録商標或いは商標です。◆記載されている価格、仕様、サービス等は、予告なしに変更することがあります。